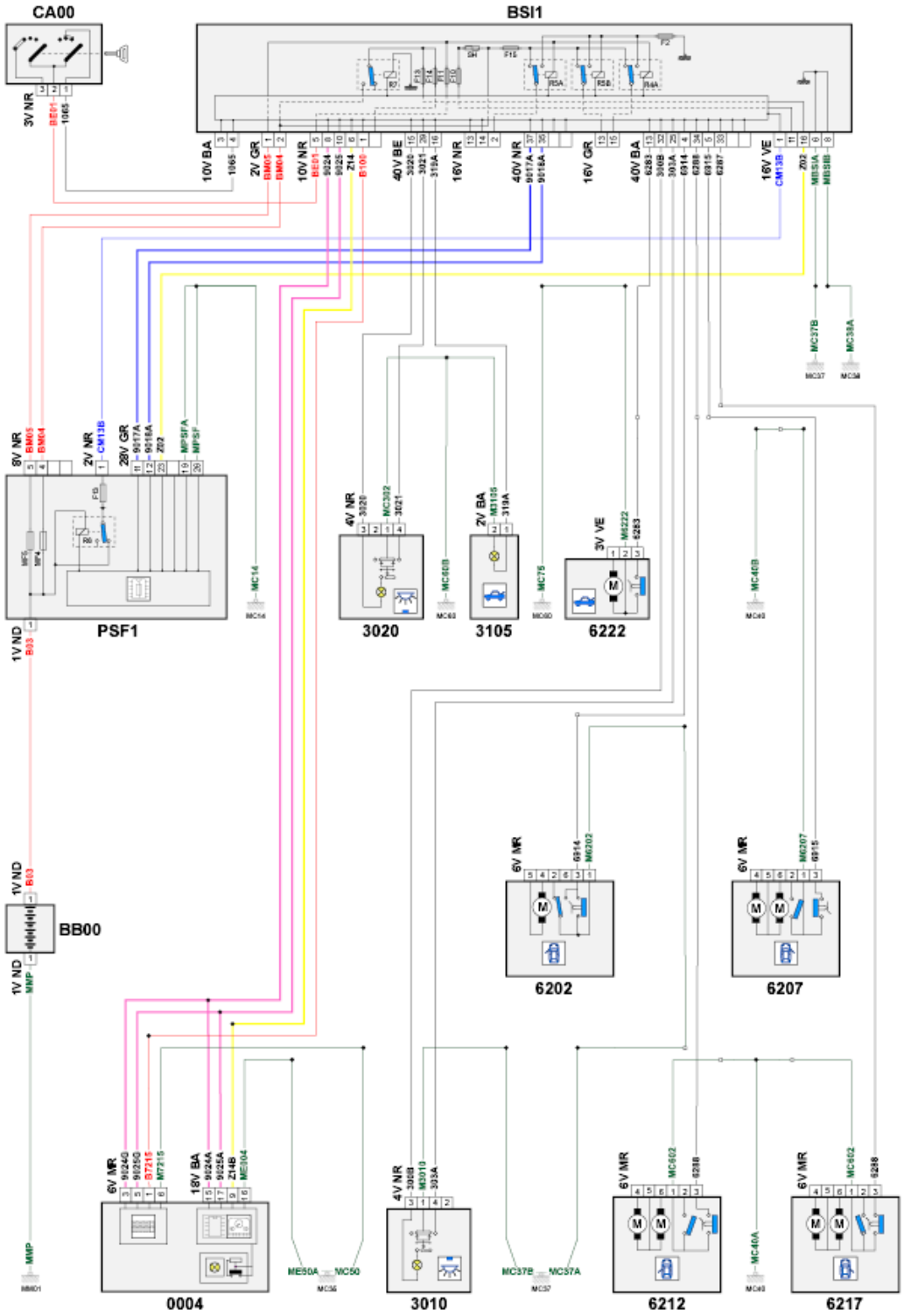
CA00
BSI1
PSF1
3020
3105
6222
BB00
6202
6207
0004
3010
6212
6217